NOTAS:

1– UNIDADE DE MEDIDA EM METRO (m), EXCETO ONDE INDICADO;
2– AS NORMAS DE PROJETO E DE IMPLANTAÇÃO DE SINALIZAÇÃO DEVERÃO OBEDECER OS MANUAIS E RESOLUÇÕES DO CONTRAN E DO ORGÃO DE TRÂNSITO LOCAL;
3– TODA SINALIZAÇÃO HORIZONTAL CUJA COR NÃO ESTIVER ESPECIFICADA DEVERÁ SER PINTADA NA COR BRANCA;
4– TODA SINALIZAÇÃO DE SOLO EM CAMPO NAS ÁREAS QUE NÃO FOREM REPRESENTADAS NO PROJETO DEVERÁ SER APAGADA;
5– TODA SINALIZAÇÃO HORIZONTAL A RETIRAR DEVERÁ SER REMOVIDA DEFINITIVAMENTE;
6– L = LARGURA DA VIA DE GUIA À GUIA OU DE GUIA AO MEIO DA PINTURA;
7– e = LARGURA DA PINTURA;
8– CONFERIR MEDIDAS NO LOCAL;
11– NAS ÁREAS DEMARCADAS PARA ESTACIONAMENTO TIPO PARALELO, IMPLANTAR MARCAÇÃO DE DELIMITAÇÃO DE PROIBIÇÃO DE ESTACIONAMENTO JUNTO ÀS GUIAS REBAIXADAS QUE POSSUEM ACESSO VEÍCULARL.
12– AS PLACAS COM (ø) DIÂMETRO NÃO ESPECIFICADO SÃO DE ø0,50(m);
13– TODAS AS PLACAS DE REGULAMENTAÇÃO DEVERÃO SER IMPLANTADAS DE ACORDO COM OS MANUAIS E RESOLUÇÕES DO CONTRAN E DO ORGÃO DE TRÂNSITO LOCAL;
14– TODOS OS SUPORTES A SEREM INSTALADOS DEVERÃO ESTAR A 0,8 METROS EM REFERÊNCIA AO ALINHAMENTO DE GUIA À CALÇADA, EXCETO QUANDO INDICADO EM PROJETO;
15– A SINALIZAÇÃO VERTICAL NÃO CONSTANTES NESTE DESENHO DEVERÁ PERMANECER;
16– TODO MATERIAL DE SINALIZAÇÃO RETIRADO DEVERÁ SER MANTIDO EM BOAS CONDIÇÕES PARA POSSÍVEL REUTILIZAÇÃO E/OU DEVOLVIDO AO ORGÃO DE TRÂNSITO LOCAL;
17– AS CALÇADAS DANIFICADAS COM A RETIRADA DE SUPORTES DEVERÃO SER RECUPERADAS;
18– h = ALTURA DAS LETRAS MAIÚSCULAS NAS PLACAS;
19– L = LARGURA DA VIA DE GUIA À GUIA;
20– PP = POSTE PRÓPRIO;
21– PIL = POSTE DE ILUMINAÇÃO;
22– CPFL = COMPANHIA PAULISTA DE FORÇA E LUZ;
23– ESTE PROJETTO TEM COMO ÚNICA FINALIDADE A ANALISE E APROVAÇÃO DO TRAÇADO VIÁRIO, PORTANTO, DEVERÁ SER ELABORADO PROJETO EXECUTIVO DE GEOMETRIA HORIZONTAL E VERTICAL PARA IMPLANTAÇÃO DA PROPOSTA IN LOCO.
24– UNIDADE DE MEDIDA EM METRO(m), EXCETO ONDE INDICADO;
25– PC = PONTO DE CONCORDÂNCIA;
26– L = LARGURA DA VIA DE GUIA À GUIA;
27– LOCAIS ONDE FOR NECESSÁRIO PAVIMENTAÇÃO, COSOLIDAR COM O EXISTENTE;
28– DEVERÃO SER CONFIRMADAS AS CONDIÇÕES DE SUPORTE DO SUBSOLO LOCAL (ADMITIDO CBR>6%) E REDIMENSIONADO O PAVIMENTO COM A INCLUSÃO DE REFORÇO DO SUB-LEITO, CASO NECESSÁRIO;
29– ADEQUAR O SISTEMA DE DRENAGEM EXISTENTE EM FUNÇÃO DA NOVA GEOMETRIA;
30– ADEQUAR GUIAS REBAIXADAS PARA ACESSO VEÍCULAR EXISTENTES DE ACORDO COM A NOVA GEOMETRIA;
31– A CIRCULAÇÃO DE PEDESTRES DEVERÁ SER PRESERVADA COM SEGURANÇA DURANTE TODAS AS ETAPAS DA OBRA;
32– AS RAMPAS DE ACESSO À TRAVESSIA DE PEDESTRES DEVERÃO TER INCLINAÇÃO MÁXIMA DE 8,33% CONFORME NBR 9050;
33– O PISO DAS RAMPAS DE ACESSO À TRAVESSIA DE PEDESTRES DEVERÁ SER ANTIDERRAPANTE;
34– TODAS AS GUIAS REBAIXADAS ESPECIFICADAS EM PLANTA PARA TRAVESSIA DE PEDESTRES A SEREM CONSTRUÍDAS, DEVERÃO RECEBER PISO PODOTÁCTIL CONFORME NBR 9050;
35– TODOS OS SERVIÇOS DE PAVIMENTAÇÃO, IMPLANTAÇÃO DE GUIAS, SARJETAS E CONSTRUÇÃO DE CALÇADAS DEVERÃO SEGUIR AS INSTRUÇÕES DE EXECUÇÃO DO ORGÃO DE TRÂNSITO LOCAL;
36– TODOS OS SERVIÇOS RELATIVOS A PAVIMENTAÇÃO DEVERÃO SEGUIR AS INSTRUÇÕES DE EXECUÇÃO DO ORGÃO DE TRÂNSITO LOCAL;
37– OS SERVIÇOS E MATERIAIS DEVERÃO OBEDECER AS INSTRUÇÕES DO ORGÃO DE TRÂNSITO LOCAL;
38– O EXECUTOR DA OBRA DEVERÁ PROVIDENCIAR O CADASTRO DE INTERFERÊNCIAS JUNTO ÀS CONCESSIONÁRIAS DE SERVIÇOS PÚBLICOS, BEM COMO PROCEDER A VERIFICAÇÃO "IN LOCO" ANTES DE INICIAR OS SERVIÇOS;
39– AS ESCAVAÇÕES DEVERÃO SER REALIZADAS COM CAUTELA QUANDO DA EXECUÇÃO DA OBRA;
40 – ESTE PROJETO FOI ELABORADO COM BASE EM LEVANTAMENTO EM CAMPO. EM CASO DE DÚVIDA NA LOCAÇÃO DA OBRA ACIONAR O PROJETISTA;
41– CONFERIR MEDIDAS NO LOCAL;

ARTICULAÇÃO DE FOLHAS - RUA SEBASTIÃO LÁZARO DA SILVA

FLS. 06 A 08

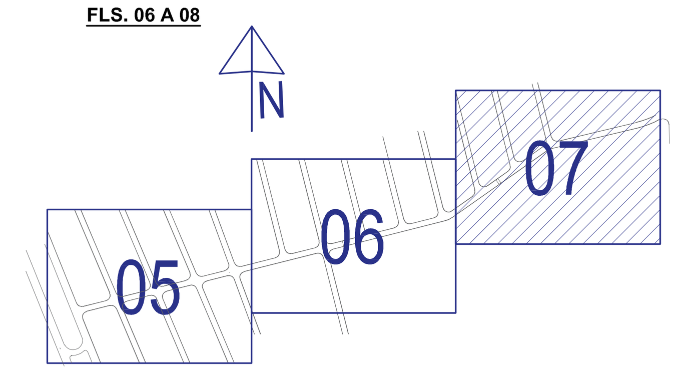

GLAYTON FLAVIO BERIGO:09975310613
Assinado de forma digital por GLAYTON FLAVIO BERIGO:09975310613
Dados: 2022.08.10 16:15:22 -03'00'

Arq. Paulo Vasques
CAU A20501-0
Depto. Projetos/Obras
APROVADO
PREFEITURA MUNICIPAL DE HORTOLÂNDIA
SMOSU - Departamento de Projetos e Aprovação

LEGENDA

SINALZAÇÃO HORIZONTAL
- Branca a Implantar
- Amarela a Implantar
- Tachão Bidirecional com Refletivo Amarelo
- Tachão Monodirecional com Refletivo Branco

INTERFERÊNCIAS GERAIS
- Poste de Energia (CPFL)
- Mão de Direção da Via Existente

GEOMETRIA VIÁRIA
- Alinhamento Existente

SINALIZAÇÃO VERTICAL
- Poste próprio

REV.	DESCRICAO	EMISSÃO	VERIFICAÇÃO	
º	Descrição	Emissão	Verificação	Aprovação

REVISÕES

SMMU

A aprovação deste documento tem como única finalidade a verificação de sua compatibilidade com os demais documentos do projeto e não exime de sua total responsabilidade sobre o conteúdo técnico do mesmo.

- [ ] Aprovado — Visto
- [ ] Aprovado com ressalva — Data
- [ ] Não Aprovado — Data

DIR.PROJ. PLANJ.: RICARDO PUGGINA BARBOSA
GER. SINALIZAÇÃO V.: JOÃO EDUARDO DE OLIVEIRA

Hortolândia
Cidade que cresce com a gente

SECRETARIA
DE MOBILIDADE URBANA
SECRETÁRIO ATÍLIO ANDRÉ PEREIRA
SECRETÁRIA ADJUNTA SANDRA A. ZAITH
DIR. PLANEJ. PROJ. RICARDO PUGGINA BARBOSA

Objeto: PROJETO DE RECAPEAMENTO DE VIAS PÚBLICAS - SINALIZAÇÃO HORIZONTAL E VERTICAL

Local: RUA GOIÁS, RUA SEBASTIÃO LÁZARO DA SILVA E PARTE DO BAIRRO REMANSO CAMPINEIRO

DESENHO	LUCAS S. FERNANDES DE BARROS		Data: 23/06/22	Folha 07/08
PROJETISTA	LUCAS S. FERNANDES DE BARROS		Data: 23/06/22	
RESP.TEC.	ENG. GLAYTON FLÁVIO BERIGO DATA: CAU/CREA: 5069435090 ART: 28027230220953523	Código: 2933/22	Escala: 1/500	Rev.